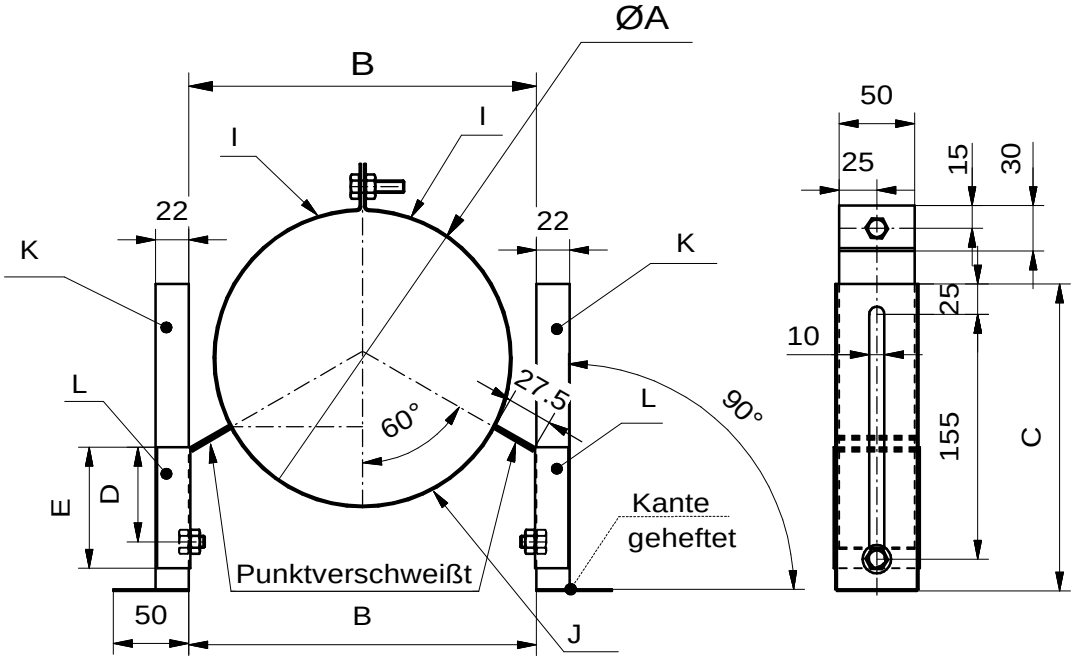

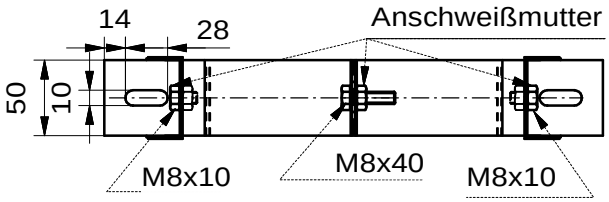

Stand: 15.09.09 (Masse für Durchmesser 80 mm nachgetragen)

Stand: 31.07.08 (Neues Maß-A benötigt längere Schaube am Klemmband von M8x30 auf M8x40 geändert)

Stand: 30.07.08 (Maß-A nach Angaben vom Kunden geändert)

BAPEC GmbH & Co.KG

BENENNUNG: Wandhalter-NEU verstellbar von 50-200 mm

FABRIKAT: Jeremias

CODE: adweco96h

BLATT: 1 / 0,16

	DATUM	NAME	HANDZEI.
ERST.	10.06.08	J.Grimme	
GEPR.		H.Körble	
GEPR.			
KENNT.			
FREIG.		K.L.Völklein	

Teil:	Zeichnungsnummer:	Programmnummer:	Werkstoff:
I	Klemmband		W.1.4301 III/D t.1,0
J	Halteband		W.1.4301 III/D t.1,0
K	Haltefuß		W.1.4301 III/D t.1,0
L	Schiebeschuh		W.1.4301 III/D t.1,0
M			
N			

	80	130	150	180	200	250	300
A	128	178	198	228	247	297	347
B	175	201	212	231	288	323	353
C	195	195	195	195	240	240	240
D	47,5	62.5	62.5	62.5	62.5	62.5	62.5
E	60	80	80	80	80	80	80